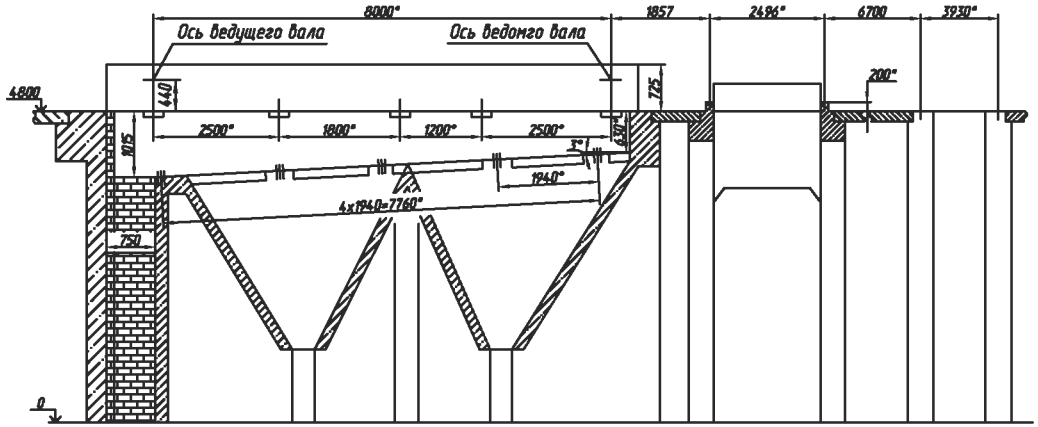

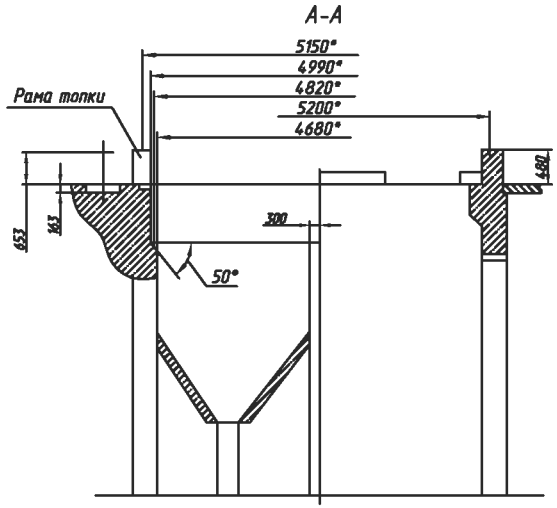

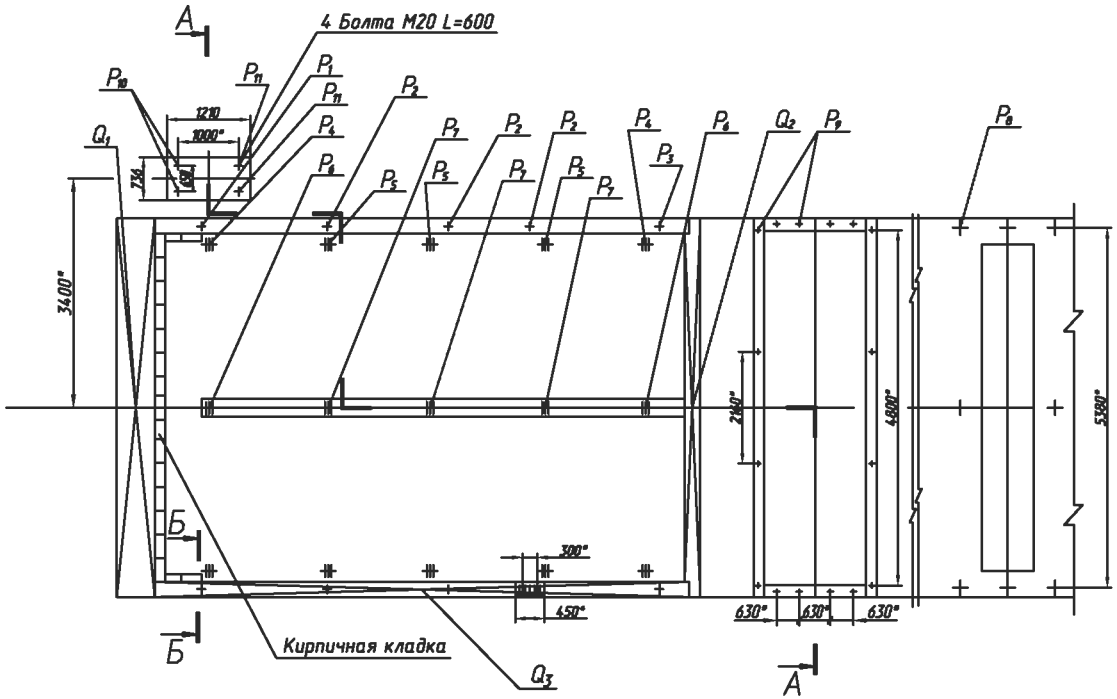

N п/п	Наименование нагрузок	Обозначение	Кол.	Величина, т
1	Нагрузка от передней стенки предтопка	Q_1	1	0.1
2	Нагрузка от задней стенки рамы решетки	Q_2	1	0.25
3	Нагрузка от топочного блока	Q_3	2	10.0
4	Нагрузка от фронтовой части топки	P_1	2	9.8
5	Нагрузка от средней части топки	P_2	6	2.69
6	Нагрузка от хвостовой части топки	P_3	2	4.81
7	Нагрузка от рольганга	P_4	4	0.57
8	Нагрузка от рольганга	P_5	6	1.13
9	Нагрузка от рольганга	P_6	2	1.15
10	Нагрузка от рольганга	P_7	3	2.25
11	Нагрузка от воздухоподогревателя	P_8	8	7.5
12	Нагрузка от конвективного блока	P_9	16	4.0
13	Нагрузка от редуктора решетки	P_{10}	2	$^{-4.0}_{6.3}$
14	Нагрузка от редуктора решетки	P_{11}	2	$^{6.3}_{-4.0}$

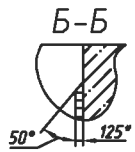

1. *Размеры для справок.
2. Буквой P обозначены сосредоточенные нагрузки на фундамент, Q- равномерно распределенные.
3. На чертеже показана примерная конфигурация фундамента. Расчет фундамента, его заглубление и глубина прорезка показаны условно. Уточнение их размеров производится проектной организацией.
4. Размеры закладных плит определяет проектная организация.
5. Фундамент под стойки площадок, под стойки рамы воздухоподогревателя разрабатывается проектной организацией.
6. Рама топки показана условно.
7. Нагрузки Q_3 от топочного блока показаны на раму топки.

Изм.	Кол.уч.	Лист	N док.	Подп.	Дата	А-25380 МЧ	
Разраб.	Лебедев					Нагрузки на фундамент котла КВ-ТС-50	Лит. / Масса / Масштаб: А / - / 1:40
Пров.	Сыровежин						Лист / Листов 1
Т.контр.							ОАО ДКМ ОГК
Н.отд.							
Н.контр.	Гаранова						
Утв.	Барабан						

Перв. примен. КВ-ТС-50

Справ. №

Подп. и дата

Инв. № дубл.

Взам. инв. №

Подп. и дата

Инв. № подл.

Формат А1