12 КВ.00.00.00.00 СБ

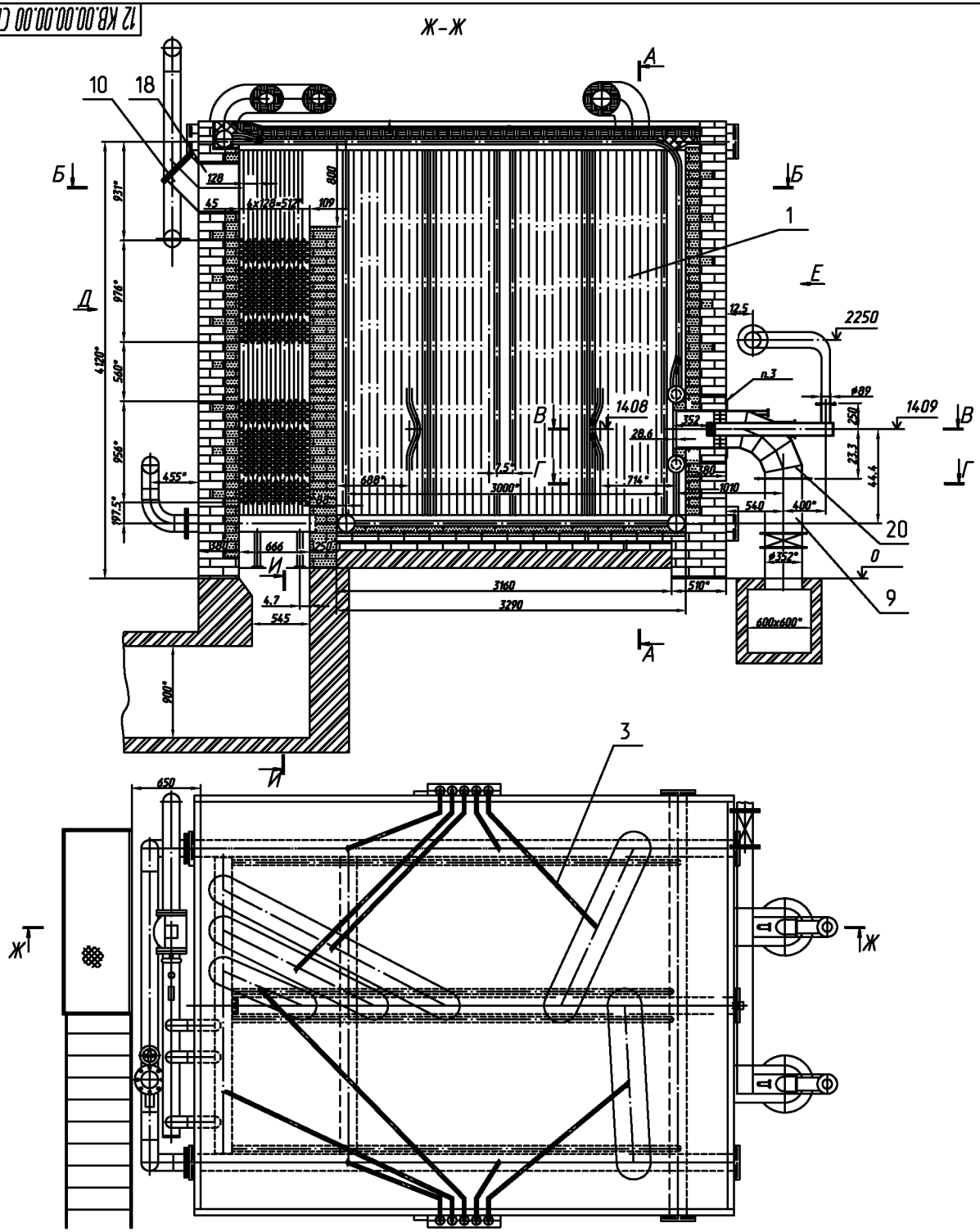

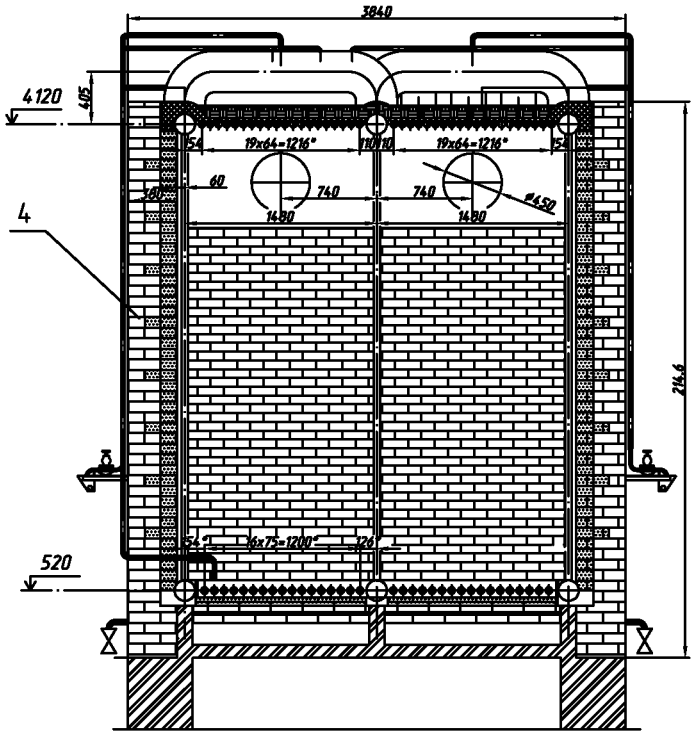

Наименование	Ед.изм.	Вел.
Производительность	Мвт(Гкал/ч)	14(12)
Раб. давление	МПа	1.6
Температурный график	°С	70/150
Расход воды	т/ч	148.5
Расход газа	нм3/ч	1510
КПД	%	92,6
Температура уходящих газов	°С	147
Аэродинамическое сопротивление	Па	930
Гидравлическое сопротивление	МПа	0.15

1.* Размеры для справок.
2. Неуказанные предельные отклонения размеров $\pm\frac{t_2}{2}$
3. Один из фланцев горлки приварить к закладной планке по дуге с двух сторон сваркой по ГОСТ 14471-76 Н1-⊿3.
4. Газопровод показан условно.

				12 КВ.00.00.00.00 СБ			
Изм.	Лист	№докум.	Подп.	Дата	Котел КВ-Г-14-150 (модернизация котла ТВГ 8) Сборочный чертеж	Лит.	Масса	Масштаб
Разраб.	Сироткин					0		1:20
Пров.	Барабаш					Лист 1	Листов 2	
Т.контр.	Назаров							
М.эксп.	Барабаш					ОАО ДКМ ОГК		
Н.контр.	Гарамова							
Утв.	Петров							

Копировал Формат А1

Инв. № подл. | Подп. и дата | Взам. инв. № | Инв. № дубл. | Подп. и дата | Справ. № | Перв. примен. КВ-Г-14-150

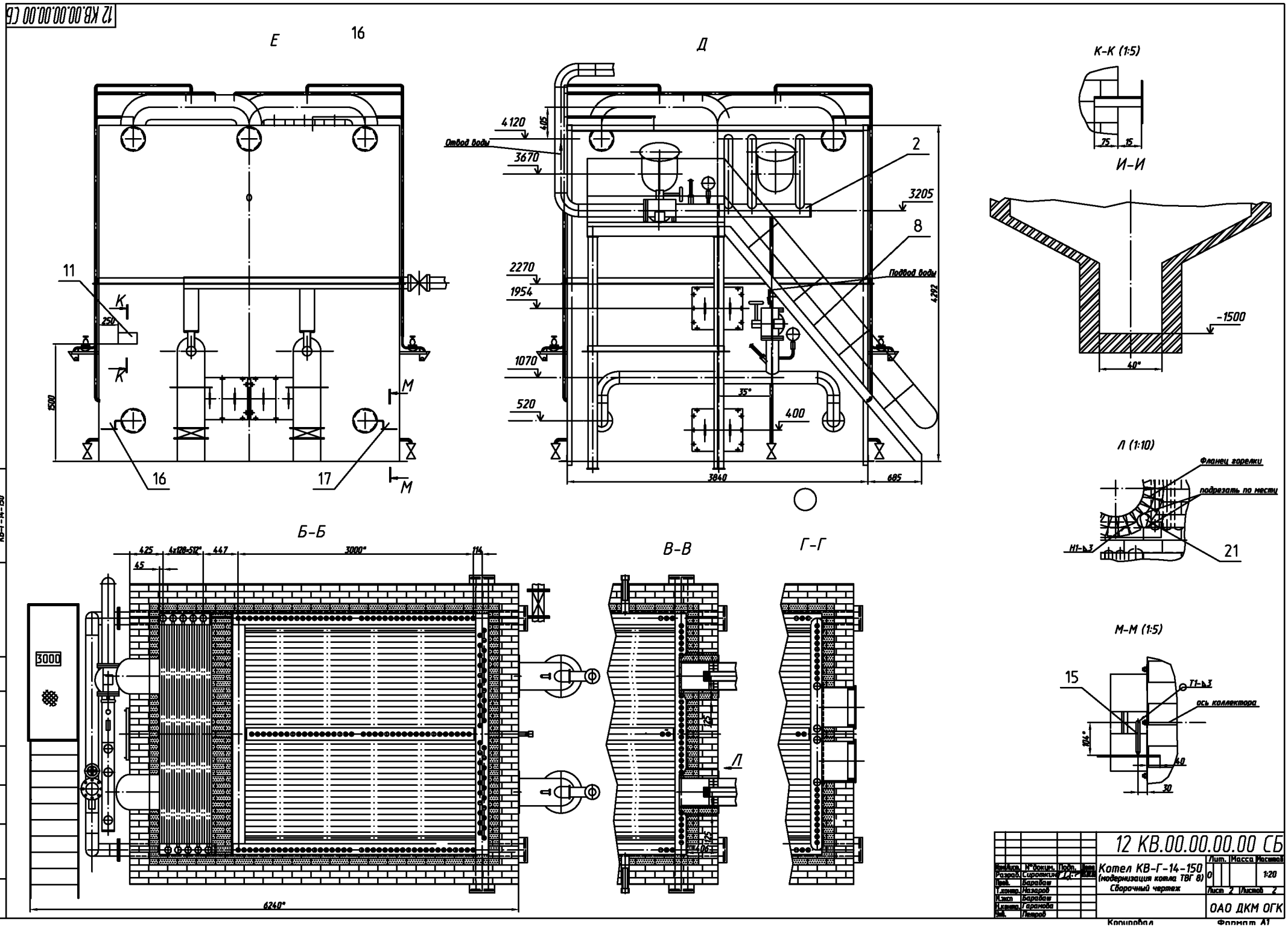
12 КВ.00.00.00.00 СБ
Е
16
Д
К-К (1:5)
И-И
Л (1:10)
Фланец горелки
подрезать по месту
21
М-М (1:5)
15
ось коллектора
Б-Б
В-В
Г-Г
Отвод воды
Подвод воды
4120
3670
2270
1954
1070
520
3205
400
3840
685
4292
1500
250
3000
6240"
12 КВ.00.00.00.00 СБ
Котел КВ-Г-14-150
(модернизация котла ТВГ 8)
Сборочный чертеж
Лит. Масса Масштаб
1:20
Лист 2 Листов 2
ОАО ДКМ ОГК
Разраб. Сироткин
Пров. Барабаш
Т.контр. Назаров
Н.эксп. Барабаш
Н.контр. Гарамова
Утв. Петров
Копировал
Формат А1
Инв. № подл.
Подп. и дата
Взам. инв. №
Инв. № дубл.
Подп. и дата
Справ. №
Перв. примен.
КВ-Г-14-150

Формат	Зона	Поз.	Обозначение	Наименование	Кол.	Приме-чание
				Документация		
*			12 КВ.00.00.00.00 СБ	Сборочный чертеж		А1
А4			12 КВ.00.00.00.00 ПД	Ведомость проектных документов		
А4			12 КВ.00.00.00.00 ВС	Ведомость спецификаций		
А4			12 КВ.00.00.00.00 ВЭ	Ведомость эксплуатационных		
				и монтажных документов		
А4			12 КВ.00.00.00.00 РР	Сводная таблца данных		
				тепловых и аэродинамических		
				расчетов		
А4			12 КВ.00.00.00.00 РЭ	Руководство по монтажу и		
				эксплуатации		
А4			12 КВ.00.00.00.00 МЧ	Нагрузки на фундамент		
А4			А-9570	Инструкция по ремонту элеметов		
				водогрейных котлов в процессе		
				монтажа и эксплуатации с Р<25 кг/см2		
А4			А-27750 И	Инструкция по техническому		
				диагностированию		
				Паспорт котла		

Изм.	Лист	N°докум.	Подп.	Дата	12 КВ.00.00.00.00			
Разраб.		Сироткин			Котел КВ-Г-14-150 (модернизация котла ТВГ 8)	Лит.	Лист	Листов
Пров.		Барабаш				А	1	2
Н.контр		Гарамова				ОАО "ДКМ" ОГК		
Утв.		Петров						

Перв. примен. КВ-Г-14-150

Справ. N°

Подп. и дата

Инв.N°дубл.

Взам. инв.N°

Подп. и дата

Инв.N°подл.

Копировал Формат А4

Формат	Зона	Поз.	Обозначение	Наименование		
				Сборочные единицы		
А4		1	12 КВ.01.00.00.00	Система трубная	1	
А4		2	12 КВ.03.00.00.00	Трубопроводы подводящие		
				и отводящие	1	реконстрикция 12 КВ.17.00.00.00
А4		3	12 КВ.04.00.00.00	Трубопроводы воздушные		
				и дренажные	1	реконстрикция 12 КВ.21.00.00.00
А4		4	12 КВ.07.00.00.00	Обмуравка и теплоовая		
А4				изоляция	1	
		6				
		7				
А4		8	12 КВ.23.00.00.00	Площадки и лестницы	1	
А4		9	12 КВ.25.00.00.00	Воздуховоды	2	
А4		10	10.21.00.030	Клапан предохранительный	2	
А4		11	А-9528	Табличка фирменная	1	
				Детали		
А4		15	А-26502-01	Репер	2	
А4		16	А-10032	Пластина	1	
А4		17	-01	Пластина	1	
А4		18	10.21.00.034-01	Обечайка	2	
				Прочие изделия		
		20		Горелка ГГРУ-600 М	2	Завод не поставляет
		21		Запальник	2	Завод не поставляет

Изм	Лист	N°докум.	Подп.	Дата	12 КВ.00.00.00.00	Лист 2

Подп. и дата

Инв.N°дубл.

Взам. инв.N°

Подп. и дата

Инв.N°подл.

Копировал Формат А4